CONO 10530

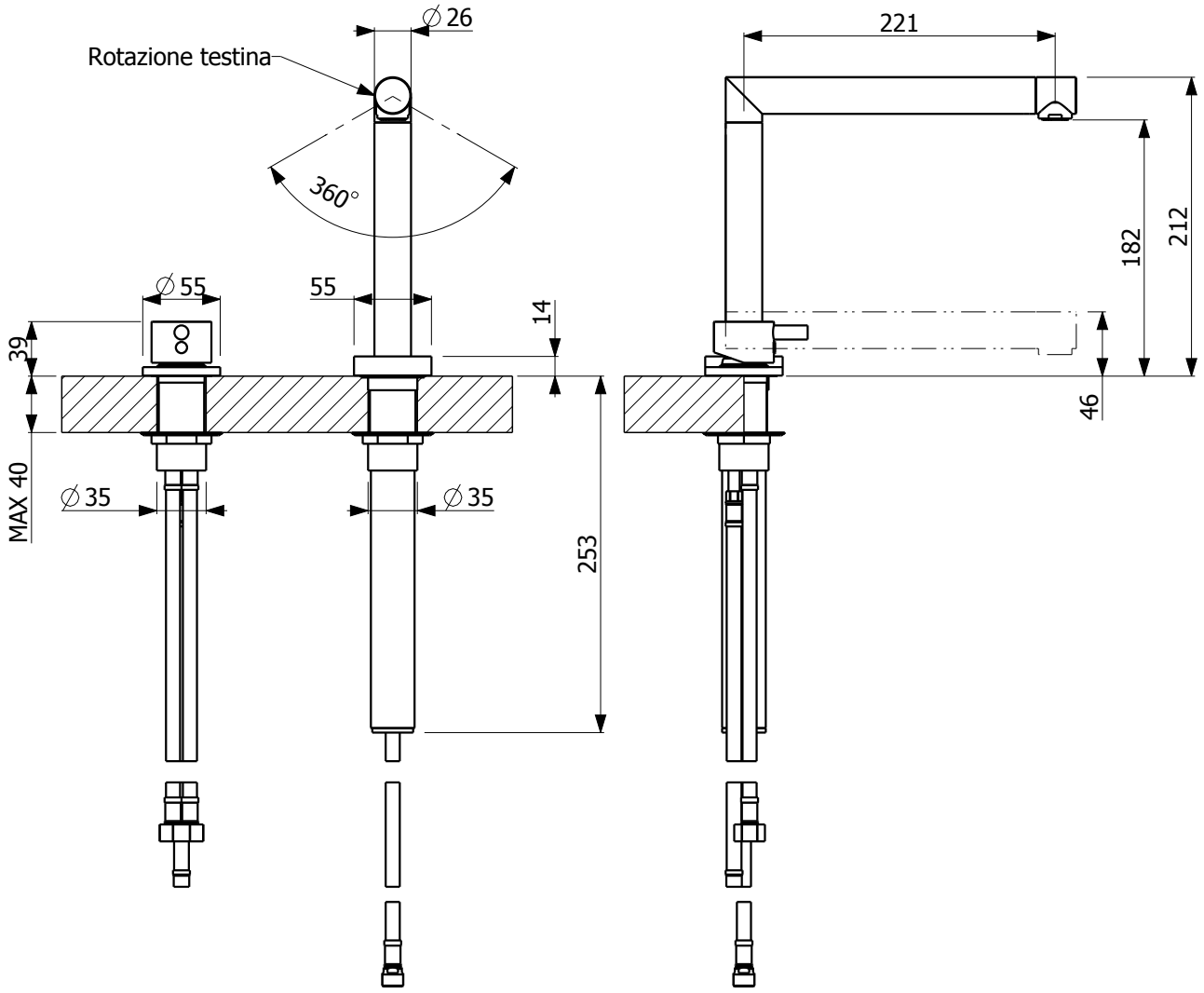
∅26
Rotazione testina
360°
∅55
55
14
39
MAX 40
∅35
∅35
253
221
182
212
46

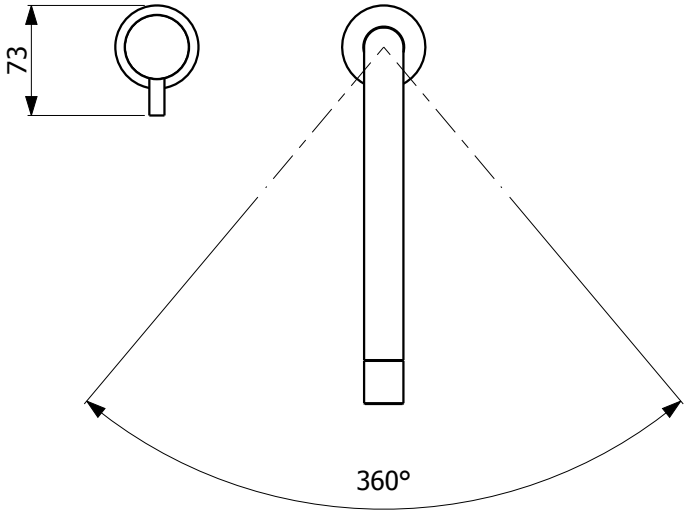
73
360°