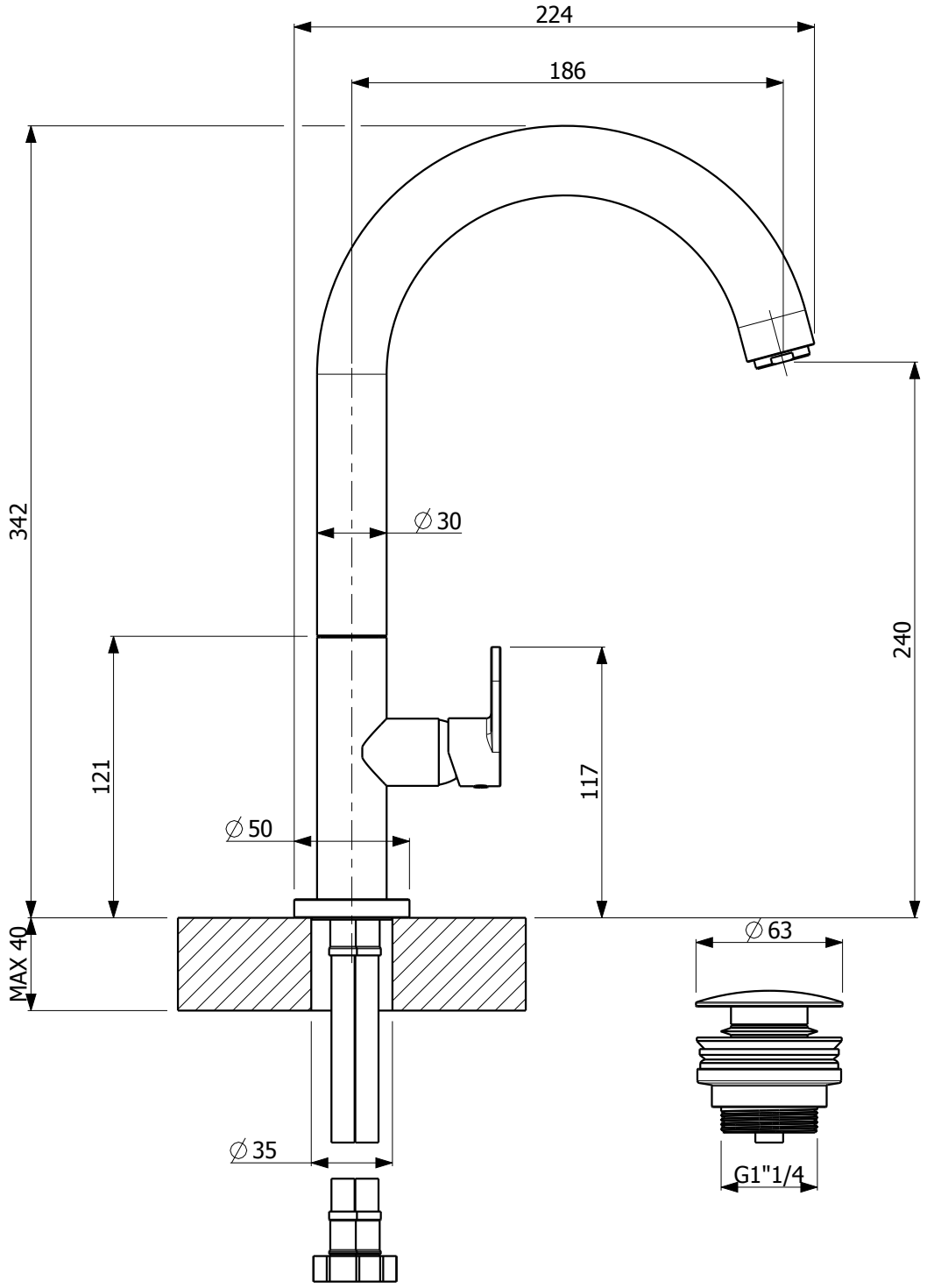SLIM 500041